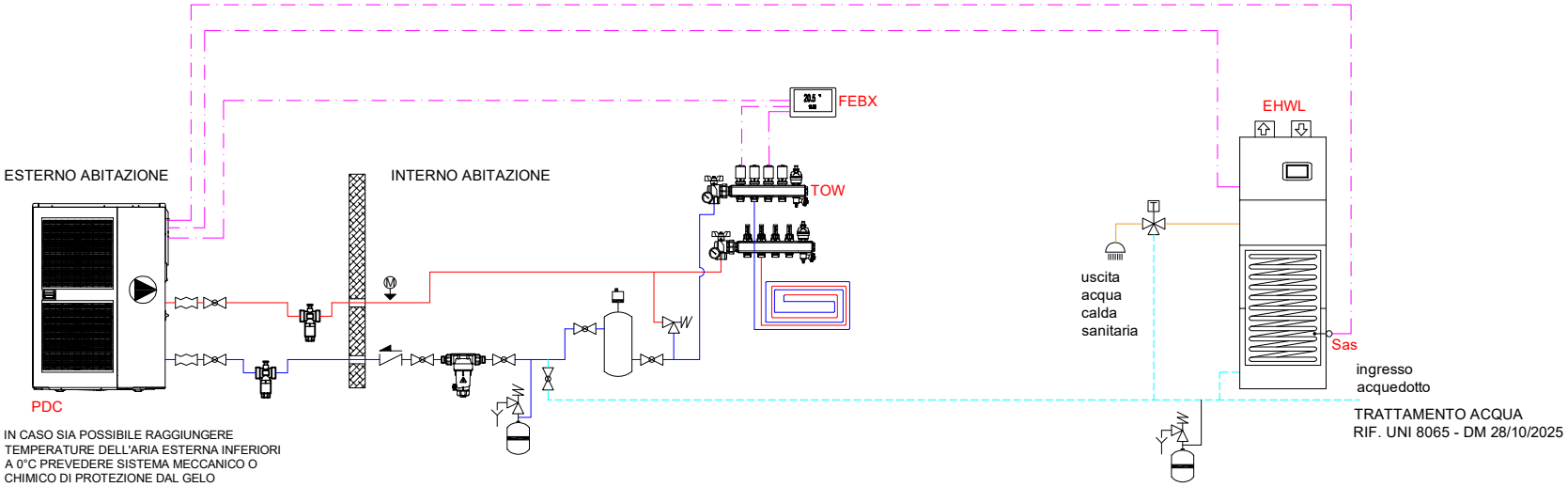

LEGENDA SIMBOLI IDRAULICI

- VALVOLA DUE VIE DI ZONA
- VALVOLA TRE VIE DEVIATRICE
- VALVOLA DI NON RITORNO
- MANOMETRO
- TERMOMETRO
- BY-PASS DIFFERENZIALE
- VALVOLA A SFERA
- VALVOLA DI SICUREZZA
- VASO DI ESPANSIONE
- GIUNTO ANTIVIBRANTE
- MISCELATORE TERMOSTATICO ACS
- VALVOLA TARATURA
- POMPA DI RILANCIO
- VALVOLA ANTIGELO
- ACCUMULO INERZIALE
- FILTRO DEFANGATORE MAGNETICO

LEGENDA TUBAZIONI IDRAULICHE

- Mandata impianto riscaldamento
- Ritorno impianto riscaldamento
- Acqua calda sanitaria
- Acqua fredda sanitaria

CONNESSIONI ELETTRICHE

- Connessione elettrica

vedi schema elettrico per la tipologia di cavo

LEGENDA DESCRIZIONI

PDC	pompa di calore MIRAI LEAF
EHWL	eco hot water LEAF
FEBX	febos X
TOW	collettore topway
Sas	sonda acqua sanitaria

Lo schema rappresenta una indicazione del principio di funzionamento e non sostituisce il progetto eseguito da un tecnico abilitato, responsabile del calcolo, del dimensionamento e della rispondenza alle normative vigenti.
Nello schema non vengono necessariamente rappresentati tutti i componenti e le sicurezze necessarie per il funzionamento dell'impianto.
EMMETI spa declina ogni responsabilità sull'ambito pratico di applicazione dello schema.
Dati tecnici e dimensionali: vedere documentazione Emmeti.

50.001 10/2026 rev.01

Descrizione:

SCHEMA FUNZIONALE DI CENTRALE TERMICA IN POMPA DI CALORE COMPOSTA DA POMPA DI CALORE EMMETI MIRAI

MIRAI LEAF - SISTEMA FEBOS X - EASY CONNECT KIT - SISTEMA RADIANTE SOLO RISCALDAMENTO - ECO HOT WATER LEAF

EMMETI

CENTRALINA OPTIMA MT

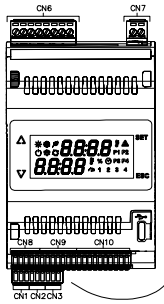

MORSETTIERA EASY CONNECT

PER IL COLLEGAMENTO DEI CONNETTORI ALLA CENTRALINA OPTIMA MT FARE RIFERIMENTO AL MANUALE INSTALLAZIONE ED USO MIRAI SMI LEAF

MORSETTI A BORDO POMPA DI CALORE

HEAT PUMP + - GND

1L 2N 3L 4N 5P3

6 7 8

9C 9B 9A 10C 10B 10A 11C 11B 11A 12N 12N 12N

C1 C5 DO2 DO1 DO5 DO3 L DO4 - N N N

13 14 15 16 17 18 19 20 21 22 23 24 25 26

GND AI1 GND AI2 GND AI3 GND AI4 GND AI5 GND AI6 GND AI7 GND DI1 GND DI2 GND DI3 GND DI4 GND DI5 GND DI6 GND AO1

27 28

\+ - GS + - GS

(*1)
7
8

contatto in scheda ECO HOT WATER LEAF EL3026

Sas
SONDA TEMPERATURA ACQUA CALDA SANITARIA posizionata su ECO HOT WATER LEAF

TERMOSTATO DI SICUREZZA RADIANTE

FEBOS ENERGY

L N

TAE 20 TAE 21 TAE 10 TAE 11

COM DIE1 DIE2 DIE3 DIE4 RS-485 + - GND

120 ohm 1/4 W

GND SENS2 SENS1 GND RS485A RS485B

REL2 REL1 L N

FEBOS X

TESTINE ELETTRICHE SU COLLETTORE IMPIANTO RADIANTE

FUSE 5A

alimentazione elettrica ECO HOT WATER LEAF

L N

(*2)

è vietato far passare i cavi di segnale (RS-485) insieme ai cavi di alimentazione con tensione superiore a 50V. Il cavo di alimentazione deve essere dimensionato in modo di garantire una potenza di alimentazione massima di 1200W. Vietato il collegamento a stella.

F
N
230 V-50 Hz

LEGENDA CAVI ELETTRICI

- Cavo di segnale <24V
- Cavo trasmisione dati RS485
- Cavo di comando o in tensione 230V

LEGENDA SIMBOLI ELETTRICI

- testa elettrica con micro
- relè 230V
- resistenza elettrica

LEGENDA CONTATTI			
CN6	DO4	C234	USCITA ACS VALVOLA TRE VIE
	DO5	C5	USCITA DEUMIDIFICAZIONE
CN8	AO3	24Vdc OUT	RELE' 24 V PER RISCALDATORE ADDIZIONALE
	AO4	24Vdc OUT	RELE' 24 V PER RESISTENZA ELETTRICA
CN9	DI3	GND	ON/OFF REMOTO
	DI5	GND	ESTATE / INVERNO contatto chiuso = riscaldamento
	DI6	GND	SET POINT 2
CN10	AI1	GND	SONDA TEMPERATURA ACS
	AI4	GND	INGRESSO CONTATTO TERMOSTATO
	AI5	GND	INGRESSO CONTATTO UMIDOSTATO
	AI6	GND	ALLARME ALTA TEMPERATURA RADIANTE
TA	TERMOSTATO AMBIENTE		
UM	UMIDISTATO		
CN3	COLLEGAMENTO MODBUS A PCB MAIN (COLLEGAMENTO DI FABBRICA)		
CN7	ALIMENTAZIONE DA PCB MAIN (COLLEGAMENTO DI FABBRICA)		

(*1) contatti da chiudere nella morsettiera dell'eco hot water leaf, modello:
- EL1026: 7-8
- EL2026: 3-4
- EL3026: 7-8

(*2) contatore di energia elettrico monofase - l'uscita impulsiva va configurata P-02 = 1000PUL

(*3) verificare nel manuale del deumidificatore il contatto di attivazione

Lo schema rappresenta una indicazione del principio di funzionamento e non sostituisce il progetto eseguito da un tecnico abilitato, responsabile del calcolo, del dimensionamento e della rispondenza alle normative vigenti.
Nello schema non vengono necessariamente rappresentati tutti i componenti e le sicurezze necessarie per il funzionamento dell'impianto.
EMMETI spa declina ogni responsabilità sull'ambito pratico di applicazione dello schema.
Dati tecnici e dimensionali: vedere documentazione Emmeti.

50.001 10/2026 rev.01

Descrizione:

SCHEMA FUNZIONALE DI CENTRALE TERMICA IN POMPA DI CALORE COMPOSTA DA POMPA DI CALORE EMMETI MIRAI

MIRAI LEAF - SISTEMA FEBOS X - EASY CONNECT KIT - SISTEMA RADIANTE SOLO RISCALDAMENTO - ECO HOT WATER LEAF

EMMETI